Technisches Datenblatt

Montageplatte FS

Artikelnummer: 7084870

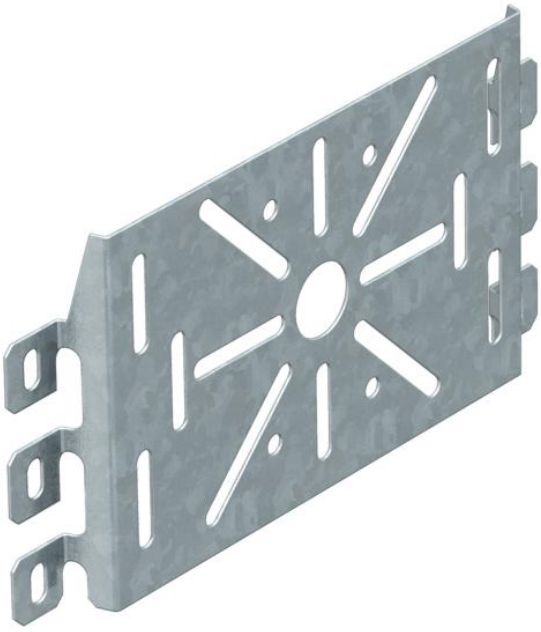

Montageplatte zum universellen Einsatz am Seitenholm von Kabelrinnen und Gitterrinnen.
Befestigungsschraube FRSB 6x12 bitte separat bestellen.

St	Stahl
FS	bandverzinkt

Stammdaten

Artikelnummer	7084870
Typ	MP 225 UNI FS
Bezeichnung 1	Montageplatte
Bezeichnung 2	universal, groß
Hersteller	OBO
Dimension	225x115
Werkstoff	Stahl
Oberfläche	bandverzinkt
Oberflächennorm	DIN EN 10346
Kleinste VK-Einheit	1
Mengeneinheit	Stück
Gewicht	20 kg
Gewichtseinheit	kg/100 St.

Technisches Datenblatt

Montageplatte FS

Artikelnummer: 7084870

Abmessungen

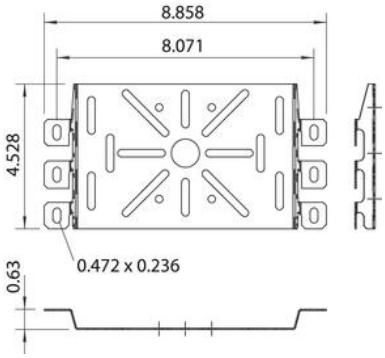

Breite	225 mm
Breite	8,86 in
Höhe	115 mm
Blechstärke	1 mm

Technische Daten

Ausführung	horizontal
Befestigungsart	Schraubbefestigung
Rostfreier Stahl, gebeizt	nein